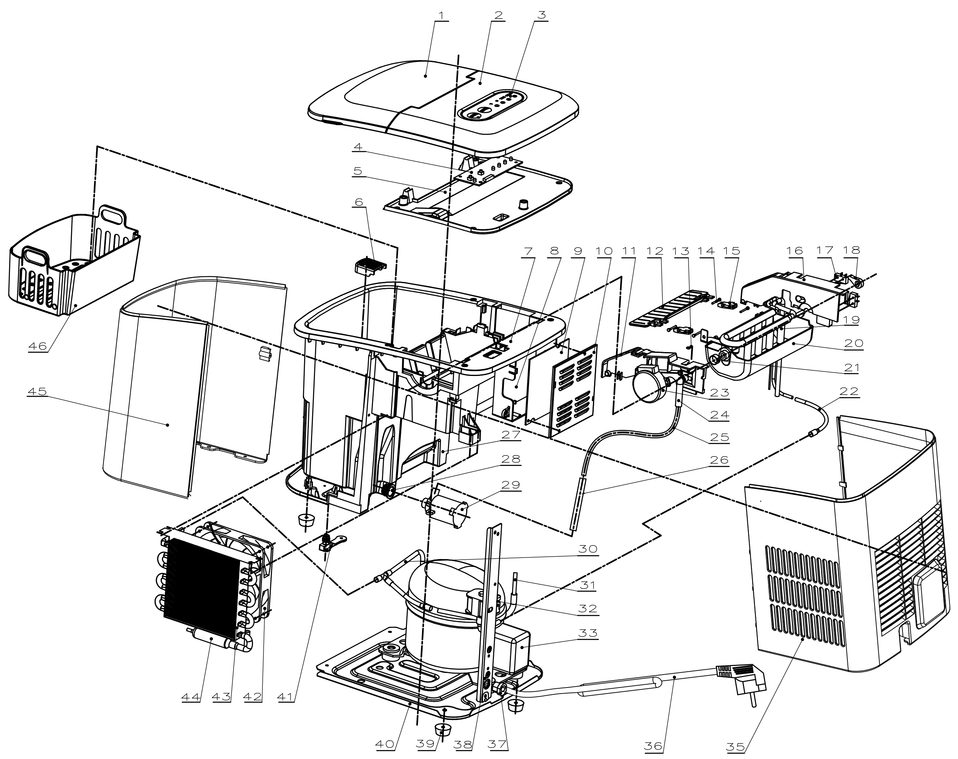

技术要求:
1. 额定电压:220—240V/50Hz;
2. 额定功率:120W;
3. 适用安规:GS;
4. 发泡料:141b;
5. 辅料:免水纸、注泡孔封口纸、海绵胶条、热熔管、制冷剂等图中未显示,见BOM
6. 标准件见BOM
7. 包装材料图中未显示,见BOM

标记	处数	更改文件号	签名	日期	设计:			中山东菱威力电器有限公司
审								
批								
标					重量	比例	图幅	冰箱图
会					A3	2:1	A0	
审					产品型号		零件号	ICM120-00-01
批					第张			第张
阶段标记		重量	比例		共张			

序号	代号	名称	材料	数量	备注
46	ICM1201—10—12	冰篮ce Collecting Tray	ABS121H/白色B012白/ROHS	1	
45	ICM1201—20—01	前大帘Front Cover	ABS750/ROHS	1	
44	KI15—30—03	干燥过滤器Reservoir	铜管/ø19*102mm/ROHS	1	
43	ICM1201—30—01	冷凝器组件Condensor	翅片式/开百叶窗/ROHS	1	
42	ICM1201—60—11	风扇电机组件Fan	DC12025SEMB/12V/0.45A/5.4W/2350±100r/min/L	1	
41	ICM1201—40—02	出水口硅胶塞 Water Drain Plug	ø8*15mm/硅胶原色/ROHS	1	
40	ICM1201—20—02	底板 baseplate	镀锌板/T=1.0/ROHS	1	
39	ICM1201—40—03	底脚 Foot	ø23*10mm/橡胶/ROHS	4	
38	ICM1201—20—01	GS支撑架 GS Bracket	镀锌板1.0T(厚度)*284W(料宽)*33P(步距)/ROHS	1	
37		尼龙线扣 Nylon cable ties	型号5N—4/PA66/黑色/防火等级94V—2/ROHS	1	
36	ICM1201—60—07	电源线组件Plug and power cord	60227 IEC 53(RVV) 300/500V 3*0.75m2 1.8m	1	
35	ICM1201—20—02	后大帘 Back Cover	ABS750/ROHS	1	
34	ICM1203—40—01	电源线出线套 the tube of the power cord	橡胶/50—60度/黑色/ROHS	1	取消此物料
33	ICM1201—60—01	压缩机组件Compressor	QV30H/锐江/220—240V/50Hz—60Hz/R134a/ROHS	1	
32	ICM1201—60—14	电磁阀组件Elecromagnetic Valve	FDF—2A/230V	1	
31	KI15—30—06	封尾管 sealing tubing	紫铜管/ø6*ø4.5/L70/T=0.5/ROHS	1	
30	ICM1201—80—10	铜管组件connective copper tubing	紫铜管/ø6/T=0.5/ROHS	1	
29	ICM1201—60—06	水泵Water Pump	FS60202M/DC12V/0.23A	1	
28	ICM1201—40—01	水泵密封圈 Water pump seal	ø13*ø21*12mm/硅胶原色/ROHS	1	
27	ICM1201—10—05	内胆外衬 inner outer lining	PP730L/黑色/ROHS	1	
26	ICM1201—80—12	水泵接头管water pump adapter	硅胶/内径ø6/外径ø9/L60mm/ROHS	1	
25	ICM1201—80—11	PU管 PU Tubing	PU/内径ø4/外径ø6/L=300mm/ROHS	1	
24	ICM1201—40—04	转接头管adapter	硅胶/硬度50—70/原色/ROHS	1	
23	ICM1201—60—04	转盘电机 Motor	220—240V50—60Hz/4W/5—6r/CL155/VDE/俊奉/R	1	
22	ICM1201—80—08	电磁阀铜管 Electromagnetic copper tubing	紫铜管/ø6/T=0.5/总长202/一端螺孔5.5/一端护孔7.5/ROHS	1	
21	ICM1201—80—03	圆环套 Circle sleeve	ø13.5*ø12.5*7mm/不锈钢/过48小时盐雾测试	1	
20	ICM1201—10—08	水盘Water Tray	ABS121H/白色B012白/ROHS	1	
19	ICM1201—30—03	子弹头蒸发器 Evaporator	9个冰柱头/铜管/局部表面电镀/ROHS	1	
18	ICM1201—10—10	旋转挡块 Rotation baffle plate	ABS121H/白色B012白/ROHS	1	
17	ICM1201—60—05	微动开关 Micro switch	5A 125/250V/黑色	2	
16	ICM1201—10—15	微动开关支架 Micro switch support	ABS121H/白色B012白/ROHS	1	
15	ICM1201—10—11	铲冰板限位块Firming parts for ice shovel	ABS121H/白色B012白/ROHS	2	
14	ICM1201—50—01	铆钉轴 Pivot	T字头/ø2*18mm/不锈钢/ROHS	4	
13	ICM1201—80—02	水流探针 Water flow probe	不锈钢ø1*45/过48小时盐雾测试/ROHS	1	
12	ICM1201—10—09	铲冰板ce shovel	ABS121H/白色B012白/ROHS	1	
11	ICM1201—10—14	马达支架 Motor support	ABS121H/白色B012白/ROHS	1	
10	ICM1201—20—03	电源板盖 Power panel asm of cover	镀锌板0.4T(厚度)*123W(料宽)*115P(步距)/ROHS		
9	ICM1201—60—01	电源板组件 Power panel asm	t=1.6mm/81.3*99.5mm单板	1	
8	ICM1201—10—13	电源板盒 Power panel asm of box	防火ABS/黑色/ROHS	1	
7	ICM1201—10—03	内胆 inner	ABS121H/白色B012白/ROHS	1	
6	ICM1201—10—16	过滤盒 strianer cover	ABS121H/白色B012白/ROHS	1	
5	ICM1201—10—07	上盖内衬 Top Cover lining	PP730L/白色B012白/ROHS	1	
4	ICM1201—60—02	控制板组件 Control panle asm	t=1.6/28*114mm/单面板	1	
3	ICM1201—80—01	面板贴膜Control Panel	单面贴/文字面为磨砂效果160*50/ROHS	1	
2	ICM1201—10—06	上盖 Top Cover	ABS121H/白色B012白/ROHS	1	
1	ICM1201—10—04	透明盖 Lid	SAN/透明/ROHS	1	

标记	处数	更改文件号	签名	日期	设计:			中山东菱威力电器有限公司
审								
批								
标					重量	比例	图幅	冰箱图
会					A3	2:1	A0	
审					产品型号		零件号	ICM120-00-01
批					第张			第张
阶段标记		重量	比例		共张			