Quick start guide
Guide d'installation rapide
Schnell–Start–Anleitung
Snelstart gids
Snabbguide
Hurtigguide
Hurtig startguide
Pikaopas
Guía de inicio rápido
Guia de início rápido
Guida introduttiva
Οδηγός γρήγορης έναρξης
Stručná úvodní příručka
Skrócona instrukcja instalacji
Ghid de pornire rapidă
Краткое руководство пользователя
Hızlı başlangıç kılavuzu
Короткий посібник користувача

700.403.740D

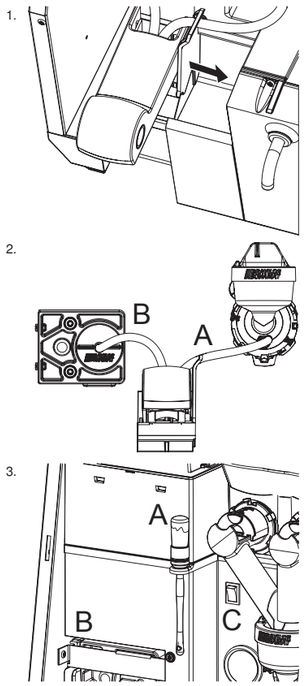

700.403.740D

EN Installation of the Esprecious

This document is applicable to the model numbers:

- ESP1-001
- ESP1-002
- ESP2-001
- ESP2-002

Inspect the machine before use and check it for damage

1. Read the safety booklet (700.403.347)
2. Open the door with the key
3. Take the waste bin from the machine; this contains the drinks outlet and a number of accessories:
   - Cardboard plate for calibrating the coffee grinder(s)
   - Connecting hose
   - Key for adjusting the grinder(s)
   - Strip with cleaning tablets for the brewer
   - Brush for removing spilled powder (ingredients)
   - Brush (spiral) for cleaning the 'chute' and ingredient canister(s)
   - Funnel for the descaling procedure
4. Place the drinks outlet, slide it to its place from left to right (Fig. 1)
5. Connect the black tube to the mixing unit (Fig. 2A)
6. Connect the brown tube to the brewer (Fig. 2B)
7. Put back the waste bin
8. Hang up the brush (Fig. 3A)
9. Put the drip tray in front of the machine
10. Remove the fixation bracket from the brewer, Torx 15 or 5 mm flat (Fig. 3B). Keep the fixation bracket for future transport of the machine.
11. Connect the machine to a water filter or directly to the water supply with the delivered connecting hose
12. Open the water supply
13. Insert the plug in the power socket *(earthed!)*
14. Switch on the machine with the on/off switch (Fig. 3C)
15. Close the door
16. Now follow the rest of the installation procedure on the screen. This will take at least 30 minutes.

You will require for this anyway:

A. Ingredients
B. Electronic scales
C. Cup
D. Jug of min. 1 litre

FR Installation de l'Esprecious

Ce document concerne les numéros de modèles :

- ESP1-001
- ESP1-002
- ESP2-001
- ESP2-002

Inspectez la machine avant de l'utiliser et vérifiez qu'elle n'est pas endommagée.

1. Lisez le manuel de sécurité (700.403.347).
2. Ouvrez la porte avec la clé.
3. Enlevez la poubelle de la machine. Elle contient la sortie de boisson et des accessoires :
   - Plaque de carton de calibration du ou des moulins à café
   - Tuyau de connexion
   - Clé de réglage du ou des moulins
   - Bande avec tablettes de nettoyage du brasseur
   - Brosse pour éliminer la poudre déversée (ingrédients)
   - Brosse (spirale) de nettoyage de la 'rampe' et du ou des réservoirs d'ingrédients
   - Entonnoir pour la procédure de détartrage
4. Placez la sortie de boissons, glissez-la en place de gauche à droite (Fig. 1).
5. Connectez le tube noir au système de mélange (Fig. 2A).
6. Connectez le tube marron au brasseur (Fig. 2B).
7. Replacez la poubelle de la machine.
8. Suspendez la brosse (Fig. 3A).
9. Placez le collecteur devant la machine.
10. Retirez la patte de fixation du brasseur (Torx 15 ou plat 5 mm) (Fig. 3B). Conservez la patte de fixation pour le transport ultérieur de la machine.
11. Connectez la machine au filtre à eau ou directement à l'alimentation en eau avec le tuyau de connexion fourni.
12. Ouvrez l'alimentation en eau.
13. Branchez la prise à l'alimentation électrique *(mise à la terre!)*.
14. Mettez la machine en marche à l'aide de l'interrupteur on/off (Fig. 3C).
15. Fermez la porte.
16. Suivez alors le reste de la procédure d'installation à l'écran. Il vous faut environ 30 minutes.

Vous aurez besoin pour ce faire :

A. Ingrédients
B. Balances électroniques
C. Tasse
D. Gobelet d'au moins 1 litre

DE Installation der Esprecious

Dieses Dokument betrifft folgende Modellnummern:

- ESP1-001
- ESP1-002
- ESP2-001
- ESP2-002

Kontrollieren Sie die Maschine vor der Verwendung und überprüfen Sie sie auf Schäden.

1. Lesen Sie die Sicherheitsbroschüre (700.403.347).
2. Öffnen Sie die Tür mit dem Schlüssel.
3. Nehmen Sie den Abfallbehälter aus der Maschine heraus; dieser enthält den Getränkeauslass und einige Zubehörteile:
   - Pappunterlage zur Kalibrierung des Kaffeemahlwerks (der Kaffeemahlwerke)
   - Verbindungsschlauch
   - Schlüssel zur Einstellung des Mahlwerks (der Mahlwerke)
   - Streifen mit Reinigungstabletten für das Brühwerk
   - Bürste zum Entfernen von verschüttetem Pulver (Inhaltsstoff)
   - Bürste (spiralförmig) zur Reinigung der "Rutsche" und des (der) Inhaltsstoffbehälter(s)
   - Trichter für den Entkalkungsvorgang
4. Platzieren Sie den Getränkeauslass; schieben Sie ihn von links nach rechts an seinen Platz (Abb. 1).
5. Verbinden Sie das schwarze Rohr mit der Mischeinheit (Abb. 2A).
6. Verbinden Sie das braune Rohr mit dem Brühwerk (Abb. 2B).
7. Stellen Sie den Abfallbehälter wieder an seinen Platz.
8. Hängen Sie die Bürste auf (Abb. 3A)
9. Platzieren Sie die Tropfschale vor dem Gerät.
10. Entfernen Sie den Befestigungsbügel vom Brühwerk, Torx 15 oder 5 mm flach (Abb. 3B). Bewahren Sie den Befestigungsbügel für den künftigen Transport der Maschine auf.
11. Verbinden Sie die Maschine mit dem mitgelieferten Verbindungsschlauch mit einem Wasserfilter oder direkt mit der Wasserversorgung.
12. Öffnen Sie die Wasserversorgung.
13. Stecken Sie den Stecker in die Steckdose *(geerdet!)*.
14. Schalten Sie die Maschine mit dem Ein-/Aus-Schalter ein (Abb. 3C).
15. Schließen Sie die Tür.
16. Folgen Sie nun der restlichen Installationsanleitung auf dem Bildschirm. Dies dauert mindestens 30 Minuten.

Hierfür benötigen Sie in jedem Fall:

A. Inhaltsstoffe
B. Elektronische Waagen
C. Tasse
D. Gefäß mit min. 1 Liter Fassungsvermögen

NL Installatie van de Esprecious

Dit document is geldig voor de modelnummers:

- ESP1-001
- ESP1-002
- ESP2-001
- ESP2-002

Pak de machine uit en controleer deze op beschadigingen

1. Lees het veiligheidsboekje (700.403.347)
2. Open de deur met de sleutel
3. Haal de afvalbak uit de machine, hierin zit de drankenuitloop en een aantal toebehoren:
   - Kartonnen plaatje t.b.v. het kalibreren van de grinder(s)
   - Aansluitslang
   - Sleutel voor het afstellen van de grinder(s)
   - Strip met reinigingspillen t.b.v. de brewer
   - Kwast om gemorste poeder (ingrediënten) te verwijderen
   - Borstel (rager), om de 'stortkoker' en ingrediëntcanister(s) te reinigen
   - Trechter t.b.v. van de ontkalkingsprocedure
4. Plaats de drankenuitloop, schuif deze vanaf links naar rechts op zijn plaats (Fig. 1)
5. Sluit de zwarte slang aan op de mengbeker (Fig. 2A)
6. Sluit de bruine slang aan op de brewer (Fig. 2B)
7. Plaats de afvalbak terug
8. Hang het kwastje op (Fig. 3A)
9. Zet de lekbak voor de machine
10. Verwijder het fixatiebeugeltje van de brewer, Torx 15 of 5 mm plat (Fig. 3B) Bewaar het fixatiebeugeltje voor het geval de machine opnieuw vervoerd wordt.
11. Sluit de machine aan op een waterfilter of direct op de waterleiding met de meegeleverde aansluitslang
12. Draai de watertoevoer open
13. Steek de stekker in het stopcontact *(geaard!)*
14. Zet de machine aan met de aan/uitschakelaar (Fig. 3C)
15. Doe de deur dicht
16. Volg nu de verdere installatieprocedure via het scherm, deze neemt minimaal 30 minuten in beslag

Hiervoor heeft U in ieder geval nodig:

A. Ingrediënten
B. Elektronisch weegschaaltje
C. Bekertje
D. Kan van tenminste 1 liter

SE Installation av Esprecious

Detta dokument är avsett för modellerna:

- ESP1-001
- ESP1-002
- ESP2-001
- ESP2-002

Kontrollera maskinen före användning och se om den är skadad.

1. Läs säkerhetsmanualen (700.403.347).
2. Öppna luckan med nyckeln.
3. Avlägsna avfallsbehållaren från maskinen, den innehåller rördelen och ett flertal tillbehör.
   - Kartongplatta för kalibrering av kaffekvarn(ar)
   - Anslutningsslang
   - Nyckel för justering av kvarn(ar)
   - Remsa med rengöringstabletter för bryggaren
   - Borste för att avlägsna spillt pulver (ingredienser)
   - Borste (spiral) för rengöring av "utloppet" och ingrediensbehållare
   - Tratt för avkalkningsproceduren
4. Placera rördelen, för den på plats från vänster till höger (Fig. 1).
5. Koppla det svarta röret till mixenheten (Fig. 2A).
6. Koppla det bruna röret till bryggaren (Fig. 2B).
7. Sätt tillbaka avfallsbehållaren.
8. Häng upp borsten (Fig. 3A).
9. Placera spillbrickan framför maskinen.
10. Avlägsna monteringskonsolen från bryggaren, Torx 15 eller en platt 5 mm (Fig. 3B). Bevara monteringskonsolen för framtida transport av maskinen.
11. Anslut maskinen till ett vattenfilter eller direkt till vattentillförsel med den medföljande anslutningsslangen.
12. Öppna vattentillförselnKontrollera vattenförsörjningen.
13. För in kontakten i eluttaget *(jordat!)*.
14. Slå på maskinen med på/av-brytaren (Fig. 3C).
15. Stäng luckan.
16. Följ resten av installationsproceduren på skärmen. Det kommer att ta minst 30 minuter.

Du kommer att behöva:

A. Ingredienser
B. Elektrisk våg
C. Kopp
D. Kärl som rymmer minst 1 liter

NO Installasjon av Esprecious

Dette dokumentet gjelder for modellnumrene:

- ESP1-001
- ESP1-002
- ESP2-001
- ESP2-002

Kontroller maskinen før bruk, og se etter skader.

1. Les sikkerhetsbrosjyren (700.403.347).
2. Åpne døren med nøkkelen.
3. Ta avfallsbeholderen vekk fra maskinen; denne inneholder drikkeutgangen og en god del tilbehør:
   - Papplate for kalibrering av kaffekvernen(e)
   - Tilkoblingsslange
   - Nøkkel for justering av kvernen(e)
   - List med rensetabletter for bryggedelen
   - Børste for å fjerne pulveravfall (ingredienser)
   - Børste (spiral) for å rengjøre 'rennen' og kannen(e) for ingredienser
   - Trakt for avflakingsprosedyren
4. Plasser drikkeutgangen, gli den på plass fra venstre mot høyre (bilde 1).
5. Koble det svarte røret til blandeenheten (bilde 2A).
6. Koble det brune røret til bryggeenheten (bilde 2B).
7. Sett tilbake avfallsbeholderen.
8. Heng opp børsten (bilde 3A).
9. Sett dryppbrettet på forsiden av maskinen.
10. Fjern festeholderen fra bryggedelen, torx 15 eller 5 mm flat (bilde 3B). Behold festeholderen for fremtidig transport av maskinen.
11. Maskinen tilkobles vannfilteret eller direkte til vannforsyningen med hjelp av tilkoblingsslangen.
12. Åpne vannforsyningen.
13. Sett støpslet i kontakten igjen *(jordet!)*.
14. Slå på maskinen med av/på-bryteren (bilde 3C).
15. Lukk døren.
16. Nå følger du resten av installasjonsprosedyren på skjermen. Dette vil ta minst 30 minutter.

Du trenger i den forbindelse:

A. Ingredienser
B. Elektronisk vekt
C. Kopp
D. Mugge som tar minst 1 lister

DK Montering af Esprecious

Dette dokument gælder for følgende modeller:

- ESP1-001
- ESP1-002
- ESP2-001
- ESP2-002

Efterse og kontroller maskinen for eventuelle skader før brug.

1. Læs sikkerhedshæftet (700.403.347).
2. Åbn døren med nøglen.
3. Tag affaldsspanden ud af maskinen; her er drik-udløbet og adskilligt tilbehør:
   - Papplade til kalibrering af kaffekværnen(e)
   - Tilslutningsslange
   - Nøgle til justering af kværnen(e)
   - Strimmel med rensetabletter til bryggeren
   - Børste til at fjerne spildt pulver (ingredienser) med
   - Børste (spiral) til at rense 'skakten' og ingrediensbeholderen(-ne) med
   - Tragt til afkalkningsproceduren
4. Placer drik-udløbet, skub det på plads fra venstre mod højre (Fig. 1).
5. Slut den sorte slange til blandingsenheden (Fig. 2A).
6. Slut den brune slange til bryggeren (Fig. 2B).
7. Sæt affaldsspanden på plads igen.
8. Hæng børsten på plads (Fig. 3A).
9. Sæt drypbakken foran maskinen.
10. Fjern spændet fra bryggeren, Torx 15 eller 5 mm flad (Fig. 3B). Gem spændet til fremtidig transport af maskinen.
11. Slut maskinen til et vandfilter eller direkte til vandforsyningen med den medfølgende forbindelsesslange.
12. Åbn for vandforsyningen.
13. Sæt stikket i stikkontakten *(jordet!)*.
14. Tænd for maskinen med afbryderkontakten (Fig. 3C).
15. Luk døren.
16. Følg nu resten af monteringsproceduren på skærmen. Det tager mindst 30 minutter.

Hertil skal der bruges:

A. Ingredienser
B. Elektronisk vægt
C. Kop
D. Dunk på mindst 1 l.

FI Espreciousin asentaminen

Tämä asiakirja koskee seuraavia mallinumeroita:

- ESP1-001
- ESP1-002
- ESP2-001
- ESP2-002

Tutki laite ennen käyttöä ja varmista, että se ei ole vaurioitunut.

1. Lue turvallisuuskirjanen (700.403.347).
2. Avaa ovi avaimella.
3. Ota roska-astia laitteesta; se sisältää juomien lähdön ja joukon lisätarvikkeita:
   - pahvilevyn kahvijauhimen/-jauhinten kalibroimiseksi
   - liitäntäletkun
   - avaimen jauhimen/jauhinten säätämiseksi
   - puhdistustablettinauhan keitintä varten
   - harjan läikkyneen jauhon poistamiseksi (lisäaineet)
   - harjan (spiraalisen) "rännin" ja lisäainekanisteri(e)n puhdistamiseksi
   - suppilon kalkinpoistoa varten
4. Aseta juomien lähtö paikalleen liu'uttamalla vasemmalta oikealle (Kuva 1).
5. Liitä musta putki sekoitusyksikköön (Kuva 2A).
6. Liitä ruskea putki hauduttimeen (Kuva 2B).
7. Laita roska-astia takaisin paikalleen.
8. Ripusta harja (Kuva 3A).
9. Aseta tippukaukalo laitteen eteen.
10. Poista kiinnityskannake keittimestä, Torx 15 tai 5 mm, tasainen (Kuva 3B). Säilytä kiinnityskannake koneen tulevia siirtoja varten.
11. Liitä laite vedensuodattimeen tai suoraan vedensyöttöön toimitetulla letkulla.
12. Avaa vedensyöttö.
13. Liitä virtajohto pistorasiaan *(maadoitettu!)*.
14. Käynnistä laite päällä/pois-kytkimestä (Kuva 3C).
15. Sulje ovi.
16. Tämän jälkeen noudata näytöllä esitetty asennuksen loppuohjeita. Tämä vie vähintään 30 minuuttia.

Tarvitset joka tapauksessa alla mainitut:

A. Lisäaineet
B. Elektroniset vaa'at
C. Kupin
D. Vähintään 1 litran kannun

ES Instalación del Esprecious

Este documento es aplicable a los números de modelo:

- ESP1-001
- ESP1-002
- ESP2-001
- ESP2-002

Inspeccione la máquina antes de su empleo y compruebe que no haya daños.

1. Lea el manual de seguridad (700.403.347).
2. Abra la puerta con la llave.
3. Saque el cubo de desechos de la máquina; éste contiene la salida de bebidas y una serie de accesorios:
   - Placa de cartón para calibrar el (los) molinillo(s) de café
   - Manguito de conexión
   - Llave para ajustar el (los) molinillo(s)
   - Tira con pastillas de limpieza para el dispensador
   - Cepillo para eliminar el polvo derramado (ingredientes)
   - Cepillo (espiral) para limpiar la 'tolva' y la(s) jarra(s) de ingredientes
   - Embudo para el procedimiento de descalcificación
4. Coloque la salida de bebidas, deslícela a su posición de izquierda a derecha (Fig. 1).
5. Conecte el tubo negro a la unidad de mezcla (Fig. 2A).
6. Conecte el tubo marrón al dispensador (Fig. 2B).
7. Vuelva a colocar el cubo de desechos.
8. Cuelgue el cepillo (Fig. 3A).
9. Ponga la bandeja de goteo en la parte frontal de la máquina.
10. Retire el soporte de fijación del dispensador, Torx 15 ó 5 mm plano (Fig. 3B). Conserve el soporte de fijación para el transporte futuro de la máquina.
11. Conecte la máquina a un filtro de agua o directamente al suministro de agua con el manguito de conexión entregado.
12. Abra el suministro de agua.
13. Enchufe la máquina al tomacorriente *(puesta a tierra!)*.
14. Encienda la máquina con el interruptor de encendido/apagado (Fig. 3C).
15. Cierre la puerta.
16. Ahora siga el resto del procedimiento de instalación en la pantalla. Esto tardará al menos 30 minutos.

Para ello necesitará:

A. Ingredientes
B. Balanza electrónica
C. Taza
D. Jarra de mín. 1 litro

PT Instalação do Esprecious

Este documento aplica-se aos seguintes números de modelo:

- ESP1-001
- ESP1-002
- ESP2-001
- ESP2-002

Inspeccione a máquina antes de utilizá-la. Observe se a mesma está danificada.

1. Leia as instruções de segurança (700.403.347).
2. Abra a porta com a chave.
3. Retire o depósito de lixo da máquina; este depósito contém a saída das bebidas e vários acessórios:
   - placa de papelão para calibrar o(s) moedor(es) de café
   - mangueira de conexão
   - chave para ajustar o(s) moedor(es)
   - faixa com pastilhas de limpeza para a unidade de preparação
   - escova para remoção de pó derramado (ingredientes)
   - escova (espiral) para limpar a 'bica' e o(s) recipiente(s) de ingredientes
   - funil para a eliminação de cal
4. Coloque a saída de bebidas, deslize-a no lugar da esquerda para a direita (Fig. 1).
5. Encaixe o tubo preto na unidade de mescla (Fig. 2A).
6. Encaixe o tubo castanho na unidade de preparação (Fig. 2B).
7. Coloque o depósito de lixo no lugar.
8. Pendure a escova (Fig. 3A).
9. Coloque a bandeja anti-gotejamento na frente da máquina.
10. Remova as braçadeiras de fixação da unidade de preparação, Torx 15 ou plano de 5 mm (Fig. 3B). Guarde as braçadeiras de fixação para futuros transportes da máquina.
11. Ligue a máquina a um filtro de água ou directamente ao fornecimento de água com a mangueira anexa com o equipamento.
12. Abra o fornecimento de água.
13. Introduza a ficha na tomada eléctrica *(ligada à terra!)*.
14. Ligue a máquina com o interruptor liga/desliga (Fig. 3C).
15. Feche a porta.
16. Siga agora as instruções dadas no ecrã para concluir a instalação. Poderá demorar, pelo menos, 30 minutos.

Deverá ter sempre preparado o seguinte:

A. Ingredientes
B. Balanças electrónicas
C. Copo
D. Jarra de, no mín., 1 litro

IT

Installazione di Esprecious

Il presente documento è valido per i numeri di modello:

- ESP1-001
- ESP1-002
- ESP2-001
- ESP2-002

Ispezionare la macchina prima di usarla e controllare che non vi siano danni.

1. Leggere il manuale sulla sicurezza (700.403.347).
2. Aprire lo sportello con la chiave.
3. Estrarre il cestino dei rifiuti dalla macchina: contiene i bocchettoni d'uscita e numerosi accessori:
   - Foglio di cartone per calibrare i macinacaffè
   - Flessibile di collegamento
   - Chiave per regolare i macinacaffè
   - Striscia con compresse di pulizia
   - Spazzola per rimuovere la polvere caduta (ingredienti)
   - Spazzola (a spirale) per pulire lo "scivolo" e i contenitori degli ingredienti
   - Imbuto per la procedura di disincrostazione
4. Inserire i bocchettoni d'uscita, farli scorrere in posizione da sinistra a destra (Fig. 1).
5. Collegare il tubo nero all'unità di miscelazione (Fig. 2A).
6. Collegare il tubo marrone alla miscelatrice (Fig. 2B).
7. Reinserire il bidone dei rifiuti.
8. Appendere la spazzola (Fig. 3A).
9. Posizionare il vassoio raccogli gocce sul frontale della macchina.
10. Rimuovere la staffa di fissaggio dalla miscelatrice, Torx 15 o punta piatta da 5 mm (Fig. 3B). Conservare la staffa di fissaggio per futuri trasporti della macchina.
11. Collegare la macchina al filtro dell'acqua o direttamente alla fonte d'acqua utilizzando il flessibile di collegamento in dotazione.
12. Aprire la fonte di erogazione dell'acqua.
13. Inserire la spina nella presa di alimentazione *(messa a terra!)*.
14. Accendere la macchina tramite l'interruttore acceso/spento (Fig. 3C).
15. Chiudere lo sportello.
16. A questo punto seguire le istruzioni a schermo per completare la procedura di installazione. La procedura richiede almeno 30 minuti.

In ogni caso sono necessari:

A. Ingredienti
B. Bilancia elettronica
C. Tazza
D. Caraffa da almeno 1 litro

EL

Εγκατάσταση του Esprecious

Αυτό το έγγραφο ισχύει για τα μοντέλα:

- ESP1-001
- ESP1-002
- ESP2-001
- ESP2-002

Επιθεωρήστε το μηχάνημα πριν από τη χρήση και ελέγξτε το για ζημιές

1. Διαβάστε το φυλλάδιο ασφαλείας (700.403.347).
2. Ανοίξτε την πόρτα με το κλειδί.
3. Βγάλτε το δοχείο απορριμμάτων από τη μηχανή. Αυτό περιέχει την έξοδο ποτών και μια σειρά από αξεσουάρ:
   - γαρτονένια πλάκα για τη βαθμονόμηση του(των) μύλου(ων) καφέ
   - Σωλήνας σύνδεσης Κλειδί για την προσαρμογή του(των) μύλου(ων)
   - Ταινία με ταμπλέτες καθαρισμού για τον αποστακτήρα
   - Βούρτσα για την απομάκρυνση χυμένης σκόνης (συστατικά)
   - Βούρτσα (σπιράλ) για τον καθαρισμό του «αγωγού» και του δοχείου συστατικού(ων)
   - γωνί για τη διαδικασία αφαίρεσης αλάτων
4. Τοποθετήστε την έξοδο ποτών, σύρετέ την στη θέση της από τα αριστερά προς τα δεξιά (Εικ. 1).
5. Συνδέστε τον μαύρο σωλήνα στην (Εικ. 2A).
6. Συνδέστε τον καφέ σωλήνα στον αποστακτήρα (Εικ. 2B).
7. Βάλτε πίσω το δοχείο απορριμμάτων.
8. Κρεμάστε τη βούρτσα (Εικ. 3A).
9. Βάλτε το δίσκο περισυλλογής στο μπροστινό μέρος της μηχανής.
10. Αφαιρέστε το επίπεδο στήριγμα στερέωσης από τον αποστακτήρα, τύπου Torx 15 ή 5 mm (Εικ. 3B). Κρατήστε το στήριγμα στερέωσης για τη μελλοντική μεταφορά της μηχανής.
11. Συνδέστε το μηχάνημα σε ένα φίλτρο νερού ή απευθείας με την παροχή νερού με τον σωλήνα σύνδεσης που παρέχεται.
12. Ανοίξτε την παροχή του νερού.
13. Βάλτε το βύσμα στην πρίζα *(γειωμένη!)*.
14. Ενεργοποιήστε τη συσκευή με το διακόπτη on/off (Εικ. 3C).
15. Κλείστε τη θύρα16. Τώρα ακολουθήστε το υπόλοιπο της διαδικασίας εγκατάστασης που εμφανίζεται στην οθόνη. Αυτό θα λάβει τουλάχιστον 30 λεπτά.

Θα χρειαστείτε για αυτό ούτως ή άλλως:

A. Συστατικά
B. Ηλεκτρονικό ζυγό
C. Κύπελλο
D. Μία κανάτα ελάχιστης χωρητικότητας 1 λίτρου

CZ

Instalace stroje Esprecious

Dokument je platný pro tato čísla modelů:

- ESP1-001
- ESP1-002
- ESP2-001
- ESP2-002

Stroj před použitím zkontrolujte a ověřte, zda není poškozen

1. Přečtěte si bezpečnostní brožuru (700.403.347).
2. Otevřete dveře klíčem.
3. Sejměte odpadkový koš ze stroje. Koš obsahuje nápojový výstup a řadu příslušenství:
   - Lepenkový štítek pro kalibraci mlýnků na kávu
   - Připojovací hadice
   - Klíč pro nastavení mlýnků
   - Proužek s čisticími tabletami pro vařič
   - Kartáč pro odstranění rozsypaných ingrediencí
   - Kartáč (spirála) pro čištění výsypky "skluzu" a kanystrů s ingrediencemi
   - Nálevka pro postup odstraňování vodního kamene
4. Umístěte nápojový výstup na místo zasunutím zleva doprava (obr. 1).
5. Připojte černou trubici k jednotce mixéru (obr. 2A).
6. Připojte hnědou trubici k varné jednotce (obr. 2B).
7. Nasaďte zpět odpadkový koš.
8. Zavěste kartáč (obr. 3A).
9. Položte odkapávací misku před stroj.
10. Odstraňte fixační držák z vařiče, je připevněn 15mm torxem nebo 5mm plochým šroubem (obr. 3B). Uchovejte fixační držák pro budoucí přepravu stroje.
11. Připojte zařízení k vodnímu filtru nebo přímo k přívodu vody pomocí dodávané připojovací hadice.
12. Otevřete přívod vody.
13. Zasuňte zástrčku do zásuvky *(uzemnení!)*.
14. Zapněte stroj pomocí vypínače (tlačítka on/off) (obr. 3C).
15. Zavřete dveře.
16. Nyní postupujte podle zbývajících částí instalačního postupu na obrazovce. Dokončení postupu zabere nejméně 30 minut.

Pro dokončení postupu budete také potřebovat:

A. Ingredience
B. Elektronické váhy
C. Šálek
D. Džbán (min. 1 litr)

PL

Instalacja ekspresu do kawy Esprecious

Niniejsza instrukcja dotyczy modeli o następujących kodach:

- ESP1-001
- ESP1-002
- ESP2-001
- ESP2-002

Obejrzyj dokładnie urządzenie przed użyciem i sprawdź, czy nie jest uszkodzone.

1. Przeczytaj instrukcję nt. bezpieczeństwa (700.403.347).
2. Otwórz pokrywę kluczem.
3. Wyjmij pojemnik na resztki z urządzenia; znajduje się w nim wylewka do napojów oraz szereg innych akcesoriów:
   - Kartonowa płytka do kalibracji młynka/młynków do kawy
   - Wąż połączeniowy
   - Klucz do regulacji młynka/młynków
   - Pasek z pastylkami do czyszczenia zaparzacza
   - Szczotka do usuwania rozsypanego proszku (składniki napojów)
   - Szczotka (spiralna) do czyszczenia "wsypu" oraz pojemnika/pojemników na składniki
   - Lejek używany przy odkamienianiu.
4. Załóż wylewkę do napojów, wsuń ją na miejsce od lewej w prawo (rys. 1).
5. Podłącz czarną rurkę do elementu mieszającego (rys. 2A).
6. Podłącz brązową rurkę do zaparzacza (rys. 2B).
7. Załóż z powrotem pojemnik na resztki.
8. Zawieś szczotkę (rys. 3A).
9. Umieść tacę odciekową przed urządzeniem.
10. Usuń element mocujący z zaparzacza, używając wkrętaka typu Torx 15 lub śrubokrętu płaskiego 5 mm (rys. 3B). Zachowaj element mocujący do celów transportowych w przyszłości.
11. Podłącz urządzenie do filtra wody lub bezpośrednio do doprowadzenia wody za pomocą dołączonego węża.
12. Otwórz dopływ wody.
13. Włóż wtyczkę do gniazdka elektrycznego *(uziemione!)*.
14. Włącz urządzenie przełącznikiem wł./wył. (rys. 3C).
15. Zamknij pokrywę.
16. W dalszej części wykonuj instrukcje pojawiające się na ekranie. Reszta procedury zajmie co najmniej 30 minut.

Będą do tego potrzebne:

A. Składniki
B. Waga elektroniczna
C. Filiżanka
D. Min. 1-litrowy dzbanek

RO

Instalarea Esprecious

Acest document este valabil pentru numerele de model:

- ESP1-001
- ESP1-002
- ESP2-001
- ESP2-002

Inspectaţi aparatul înainte de utilizare şi verificaţi dacă există deteriorări.

1. Citiţi manualul de siguranţă (700.403.347).
2. Deschideţi uşa cu cheia.
3. Scoateţi coşul de deşeuri din aparat; acesta conţine ieşirea pentru lichide şi câteva accesorii:
   - Placă de carton pentru calibrarea râşniţei(elor) de cafea
   - Furtun de legătură
   - Cheie pentru reglarea râşniţei(elor)
   - Bandă cu tablete de curăţare pentru fierbător
   - Perie pentru eliminarea pulberii vărsate (ingrediente)
   - Perie (spiralată) pentru curăţarea pâlniei şi a recipientelor de ingrediente
   - Pâlnie pentru procedura de detartrare
4. Aşezaţi ieşirea pentru lichide, culisaţi-o în locaş de la stânga la dreapta (Fig. 1).
5. Racordaţi tubul negru la unitatea de amestecar (Fig. 2A).
6. Racordaţi tubul maro la fierbător (Fig. 2B).
7. Puneţi la loc coşul de gunoi.
8. Suspendaţi peria (Fig. 3A).
9. Puneţi tăviţa colectoare în faţa aparatului.
10. Scoateţi cadrul de fixare din fierbător, cu cheie Torx plată de 15 sau 5 mm. Păstraţi cadrul de fixare pentru situaţia în care veţi dori să transportaţi aparatul.
11. Conectaţi aparatul la un filtru de apă sau direct la alimentarea cu apă folosind furtunul de legătură furnizat.
12. Deschideţi alimentarea cu apă.
13. Introduceţi ştecărul în priză *(pamântate!)*.
14. Porniţi aparatul cu întrerupătorul pornit/oprit (Fig. 3C).
15. Închideţi portiţa.
16. Acum, continuaţi cu restul procedurii de instalare de pe ecran. Această operaţie va dura cel puţin 30 de minute.

Veţi avea nevoie de:

A. Ingrediente
B. Cântar electronic
C. Cană
D. Recipient de min. 1 litru

RU

Установка торгового автомата Esprecious

В этом документе приводится описание следующих моделей:

- ESP1 001
- ESP1 002
- ESP2 001
- ESP2 002

Перед использованием следует осмотреть автомат на предмет повреждений.

1. Прочитайте инструкции по технике безопасности (700.403.347).
2. Откройте дверцу ключом.
3. Выньте из автомата мусоðосборник. В нем находится окно для выдачи напитков и несколько приспособлений:
   - Картонный лист для калибровки кофемолки/кофемолок
   - Соединительный шланг
   - Ключ для регулировки кофемолки/кофемолок
   - Лента с чистящими пластинками для кофеварки
   - Щетка для очистки просыпавшегося порошка (ингредиентов)
   - Щетка (спиральная) для очистки «желоба» и контейнеðов для ингредиентов
   - Воронка для удаления накипи
4. Установите окно для выдачи напитков и сдвиньте его слева направо (Рис. 1).
5. Присоедините к блоку смешивания трубку черного цвета (Рис. 2A).
6. Присоедините к кофеварке трубку коричневого цвета (Рис. 2B).
7. Установите мусоросборник.
8. Подвесьте щетку (Рис. 3A).
9. Установите перед машиной сливной поддон.
10. Снимите с кофеварки крепежный кронштейн с помощью звездообразного ключа на 15 или плоского ключа на 5 мм (Рис. 3B). Крепежный кронштейн необходимо сохранить для последующей транспортировки автомата.
11. Подключите автомат к водяному фильтру или прямо к водопроводу с помощью соединительного шланга из комплекта поставки.
12. Откройте подачу воды.
13. Воткните вилку в сетевую розетку *(заземленный!)*.
14. Включите питание автомата с помощью выключателя (Рис. 3C).
15. Закройте дверцу.
16. Выполните ýтапы установки, которые отображаются на ýкране. Ýта процедура займет не менее 30 минут.

Для ее завершения потребуются:

A. Ингредиенты
B. Ýлектронные весы
C. Чашка
D. Емкость объемом не менее 1 литра

SL

Namestitev Esprecious

Ta dokument se nanaša na naslednje modele:

- ESP1-001
- ESP1-002
- ESP2-001
- ESP2-002

Preglejte stroj pred uporabo in preverite, ali obstajajo poškodbe.

1. Preberite knjižico z varnostnimi navodili (700.403.347).
2. Odprite vrata s ključem.
3. Odstranite zaboj za odpad iz stroja; le-ta vsebuje izhod za pijače in številne dele opreme:
   - Kartonska plošča za umerjanje mlina za kavo
   - Povezovalna cev
   - Ključ za nastavitev mlina
   - Trak s tabletami za čiščenje kuhalnika
   - Ščetka za odstranjevanje raztresenega praška (sestavine)
   - Ščetka (spiralna) za čiščenje "kanala" in zaboja za sestavine
   - Lijak za postopek odstranjevanja kotlovca
4. Postavite izhod za pijače in ga potisnite na njegovo mesto z leve na desno (sl. 1).
5. Povežite črno cev z mešalno enoto (sl. 2A).
6. Povežite rjavo cev s kuhalnikom (sl. 2B).
7. Vrnite nazaj zaboj za odpad.
8. Obesite ščetko (sl. 3A).
9. Postavite pladenj za kapljanje na sprednjo stran stroja.
10. Odstranite pritrdilni nosilec s kuhalnika s pomočjo zvezdastega izvijača od 15 mm ali ravnega izvijača od 5 mm (sl. 3B). Conservare la staffa di fissaggio per futuri trasporti della macchina. Održite pritrdilni nosilec za transport stroja v prihodnje.
11. Priključite stroj na filter za vodo ali neposredno na dovod vode s pomočjo priložene povezovalne cevi.
12. Odprite dovod vode.
13. Vstavite vtič v električno vtičnico *(ozemljena!)*.
14. Vklopite stroj s pomočjo stikala za vklop/izklop (sl. 3C).
15. Zaprite vrata.
16. Sedaj sledite navodilom na zaslonu za ostanek postopka namestitve. To traja najmanj 30 minut.

Vsekakor boste potrebovali naslednje:

A. sestavine
B. elektronske tehtnice
C. Posodo
D. D. Vrč od min. 1 litra

HR

Instalacija Esprecious

Ovaj se dokument odnosi na sljedeće modele:

- ESP1-001
- ESP1-002
- ESP2-001
- ESP2-002

Pregledajte stroj prije uporabe i provjerite ima li oštećenja.

1. Pročitajte knjižicu sa sigurnosnim uputama (700.403.347).
2. Otvorite vrata s ključem.
3. Izvadite spremnik za otpad iz uređaja; sadrži izlaz za pića i i brojne dijelove opreme:
   - Kartonska ploča za kalibriranje mlina za kavu
   - Spojna cijev
   - Ključ za podešavanje mlina
   - Traka s tabletama za čišćenje kuhala
   - Četka za uklanjanje prosutog praška (sastojaka)
   - Četka (spiralna) za čišćenje "kanala" i spremnika za sastojke
   - Lijevak za postupak uklanjanja kamenca
4. Postavite izlaz za pića, gurnite ga na njegovo mjesto s lijeva na desno (sl. 1).
5. Spojite crnu cijev na jedinicu za miješanje (sl. 2A).
6. Spojite smeđu cijev na kuhalo (sl. 2B).
7. Vratite spremnik za otpad na njegovo mjesto.
8. Objesite četku (sl. 3A).
9. Postavite pliticu za prolijevanje s prednje strane stroja.
10. Uklonite pričvrsni nosač s kuhala, zvjezdasti odvijač od 15 mm ili ravni od 5 mm (sl. 3B). Zadržite pričvrsni nosač za buduće prenošenje stroja.
11. Priključite stroj na filtar za vodu ili neposredno na dovod vode uz pomoć isporučene spojne cijevi.
12. Otvorite dovod vode.
13. Ukopčajte utikač u električnu utičnicu *(uzemljen!)*.
14. Uključite stroj uz pomoć prekidača za uključivanje / isključivanje (sl. 3C).
15. Zatvorite vrata.
16. Sada slijedite upute na zaslonu za preostali dio instalacijskog postupka To će potrajati oko 30 minuta.

U svakom slučaju, bit će vam potrebno sljedeće:

A. sastojci
B. elektronske vage
C. posuda
D. vrč od min. 1 litre

TR

Esprecious'ın Kurulumu

Bu doküman aşağıdaki model numaraları için geçerlidir:

- ESP1-001
- ESP1-002
- ESP2-001
- ESP2-002

Kullanmadan önce makineyi denetleyin ve hasar olup olmadığını kontrol edin.

1. Güvenlik kitapçığını okuyun (700.403.347).
2. Anahtar ile kapıyı açın.
3. Çöp kutusunu makineden alın; bu sıvı çıkışları ve bir takım aksesuardan oluşur:
   - Kahve öğütücüsünü (öğütücülerini) kalibre etmek için kullanılan karton plaka
   - Bağlantı hortumu
   - Öğütücüyü (öğütücüleri) ayarlamak için kullanılan anahtar
   - Bira makinesi için temizleme tabletlerini çıkarın
   - Dökülen tozu (bileşenler) temizlemek için fırçalayın
   - 'Kanalı' ve bileşen metal kabını (kaplarını) temizlemek için (dairesel hareketlerle) fırçalayın
   - Tortu giderme prosedürü için huni
4. Sıvı çıkışını yerleştirin, çıkışı soldan sağa doğru olacak şekilde yerine kadar kaydırın (Şek. 1).
5. Siyah tüpü karşıtırma ünitesine bağlayın (Şek. 2A).
6. Kahverengi tüpü demleme ünitesine bağlayın (Şek. 2B).
7. Çöp kutusunu geri koyun.
8. Fırçayı asın (Şek. 3A).
9. Damlama tavasını makinenin önüne koyun.
10. Fiksasyon braketini bira makinesinden sökün,15 veya 5 mm düz Torx (Şek. 3B). Makinenin ileride taşınması durumunda kullanmak için fiksasyon braketini saklayın.
11. Makineyi bir su filtresine veya verilen bağlantı hortumu ile doğrudan su tedarikine bağlayın.
12. Su tedarikini açın.
13. Fişi güç soketine takın *(topraklı!)*.
14. Makineyi açma/kapama düğmesi ile açın (Şek. 3C).
15. Kapıyı kapatın.
16. Şimdi ekrandaki diğer kurulum prosedürlerini uygulayın. Bu işlemler en az 30 dakika sürecektir.

Buna her durumda ihtiyacınız olacak:

A. Bileşenler
B. Elektronik tartı
C. Kap
D. Min. 1 litrelik sürahi

UA

Установка Esprecious

Цей документ стосується наступних номерів моделей:

- ESP1 001
- ESP1 002
- ESP2 001
- ESP2 002

Перед використанням огляньте машину та перевірте її на наявність пошкодження.

1. Прочитайте буклет щодо техніки безпеки (700.403.347).
2. Відкрийте дверцята ключем.
3. Вийміть контейнер для відходів з машини; вона містить виводи для напоїв та різноманітні аксесуари:
   - Диск для калібрування кофемолки(ок)
   - З'єднувальний шланг
   - Ключ для налаштування кофемолки(ок)
   - Стрічка з таблетками для очищення бойлера
   - Щітка для очищення просипаного порошку (інгредієнтів)
   - Щітка (спіральна) для очищення жолобу та бачка(ів) з інгредієнтами
   - Воронка для прроцедури видалення накипу
4. Встановіть вивід для напоїв, пересуньте його на місце рухом зліва направо (Мал. 1).
5. Приєдиайте чорний шланг до змішувача (Мал. 2A).
6. Приєдиайте коричневий шланг до бойлера (Мал. 2B).
7. Встановіть на місце контейнер для відходів.
8. Повісьте щітку (Мал. 3A).
9. Розташуйте піддон для збору крапель у передній частині машини.
10. Вилучіть фіксуючий тримач із бойледа, Torx 15 або 5 мм із пласкою голівкою (Мал. 3B). Зберігайте фіксуючий тримач на випадок подальшого транспортування машини.
11. Під'єднайте машину до фільтра для води або напряму до водопостачання за допомогою наданого з'єднувального шлангу.
12. Відкрийте водопостачання.
13. Вставте штепсельну виделку до розетки *(заземлений!)*.
14. Увімкніть машину за допомогою кнопки увімкн/вимкн (Мал. 3C).
15. Закрийте дверцята.
16. Тепер дотримуйтесь інших інструкцій щодо установки, показаних на екрані. На це може знадобитися принаймні 30 хвилин.

Для цього вам обов'язково знадобляться:

A. Інгредієнти
B. Електронні ваги
C. Чашка
D. Контейнер ємністю принаймні 1 літр

1.

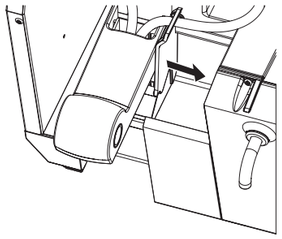

2.

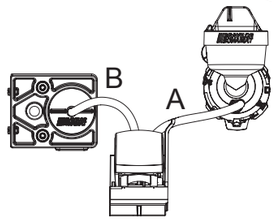
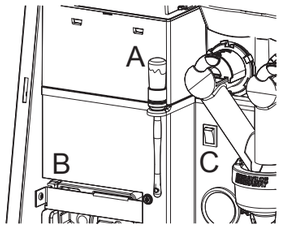
3.