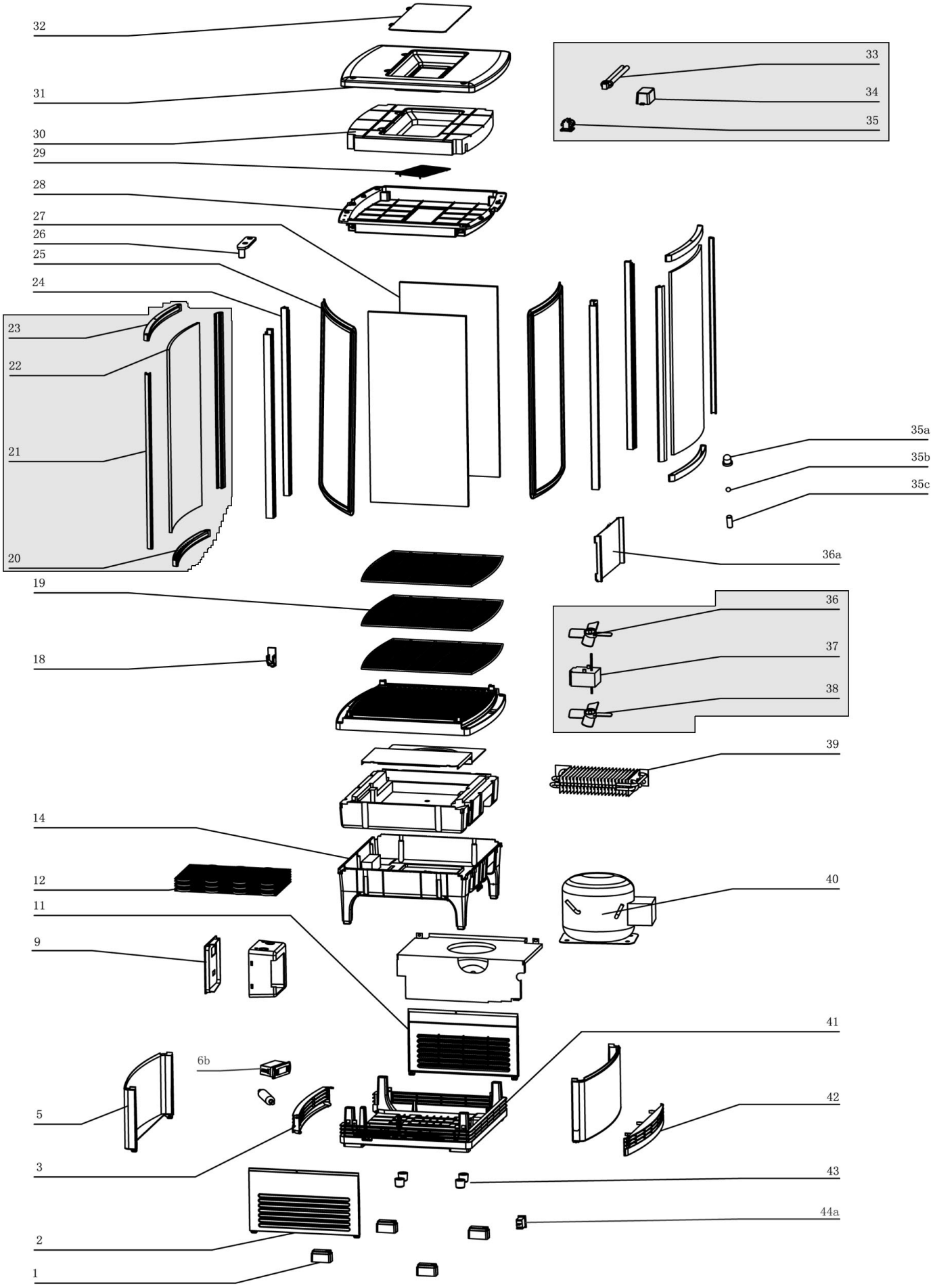

Bartscher	Mini-Kühlvitrine 86L Artikel-Nr.: 700678G	Explosionszeichnung 16.02.2016	Seite 1/2

Pos.	Artikelbeschreibung	Description of item	Artikel Nr./Item No.
1	Fuß	Base	038259
2+11	Abdeckung, seitlich	Side cover	038269
3+42	Lüftungsgitterklappen, weiß	Ventilation grille cap, white	038484
5	Abdeckung, vorne	Front cover	038270
6b	Bedien- u. Anzeigeelektronik komplett	Control & indication electronics complete	E0700201G51
9	Bedienfeld	Control panel	038230
12	Kondensator	Condenser	038229
14	Sockel, Kunststoff	Base, plastic	038225
18	Halterung f. Regalboden klein	Small holder f. shelf bottom	01020
19	Rost, weiß, abgerundet	White grid, rounded	038209
20-23	Glastür, komplett	Complete glass door	038180
24	Abdeckschiene, vorne	Front cover guide rail	038271
25	Dichtung f. Tür	Gasket f. door	038217
26	Türscharnier, oben	Top door hinge	038219
27	Glasscheibe, seitlich	Side glass	038178
28+30+31	Dach, komplett	Cover, complete	038272
29	Abdeckung	Cover	038273
32	Deckel, klappbar	Lid, movable	038274
33-35	Lampe komplett, flach bis 4500044686	Complete lamp until 4500044686	038184
33	Leuchtstofflampe 11W bis 4500044686	Fluorescent lamp 11W until 4500044686	038164
	LED-Beleuchtung ab 4500045657	LED-illumination from 4500045657	E0700678G03
	Transformator ab 4500045657	Transformer from 4500045657	E070034273
35a	Buchse	Socket	038220
35b	Kugel z. Türbolzen	Ball f. door pin	038226
35c	Bolzen z. Tür	Door pin	038218
36a	Kondensatschild Plexiglas, Länge: 292 mm	Condensate shield, plexiglass length: 292 mm	038213
	Kondensatschild, Plexiglas Länge: 305 mm	Condensate shield, plexiglass length: 305 mm	038176
36-38	Lüfter m. Flügel D150mm	Fan w. blades S150mm	038169
39	Verdampfer	Evaporator	038188
40	Kompressor	Compressor	038483
41	Boden	Bottom	038233
43	Fuß unter dem Kompressor	Feet under compressor	038276
44a	Schalter	Switch	038173