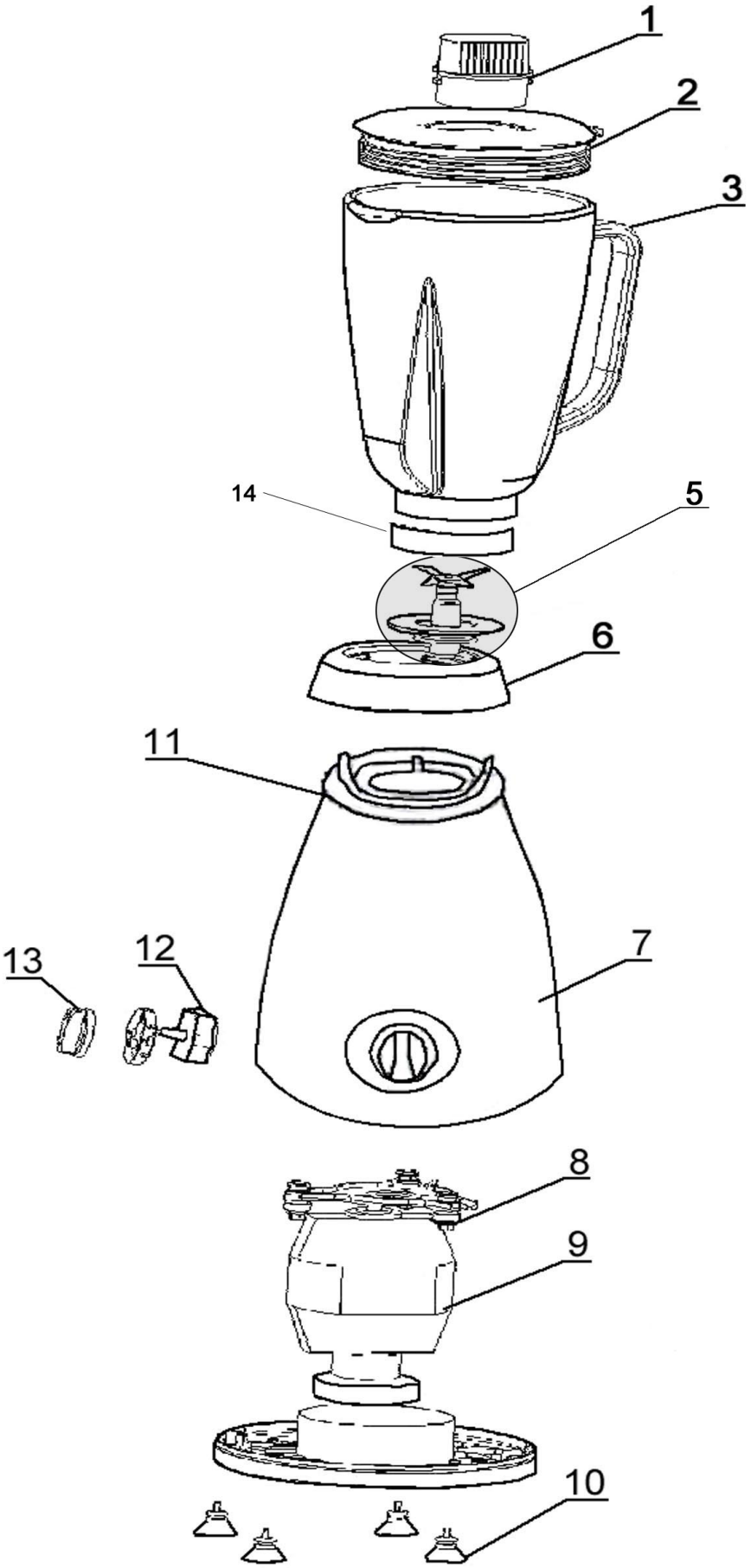

Bartscher	Mixer/Blender Artikel-Nr.: A135009	Explosionszeichnung 20.10.2015	Seite 1/2

Pos.	Artikelbeschreibung	Description of item	Artikel Nr./Item No.
1	Deckel, innen	Lid, inner	01350091*
2	Deckel, außen	Lid, outer	01350092*
3	Behälter 1,75 L, Glas mit Ring	Container 1,75 L, glass with ring	01350093*
5	Messer - Set, komplett	Knife - set, complete	n.m.lieferbar/n.m.available
6	Mutter	Nut	01350096*
7	Gehäuse, Edelstahl	Housing, stainless steel	n.m.lieferbar/n.m.available
8	Befestigungsplatte	Mounting plate	01350098*
9	Motor	Motor	n.m.lieferbar/n.m.available
10	Fuß	Base	013500910*
11	Gehäuse z. Motor	Housing f. motor	013500911*
12	Schalter	Switch	013500912*
13	Knebel	Knob	013500913*
14	Ring z. Glas	Ring f. glass	013500914*
o.Abb/n.pic	Laufrad z. Motor	Wheel f. motor	013500917*

*nach Abverkauf nicht mehr lieferbar/no more available after stock sold out