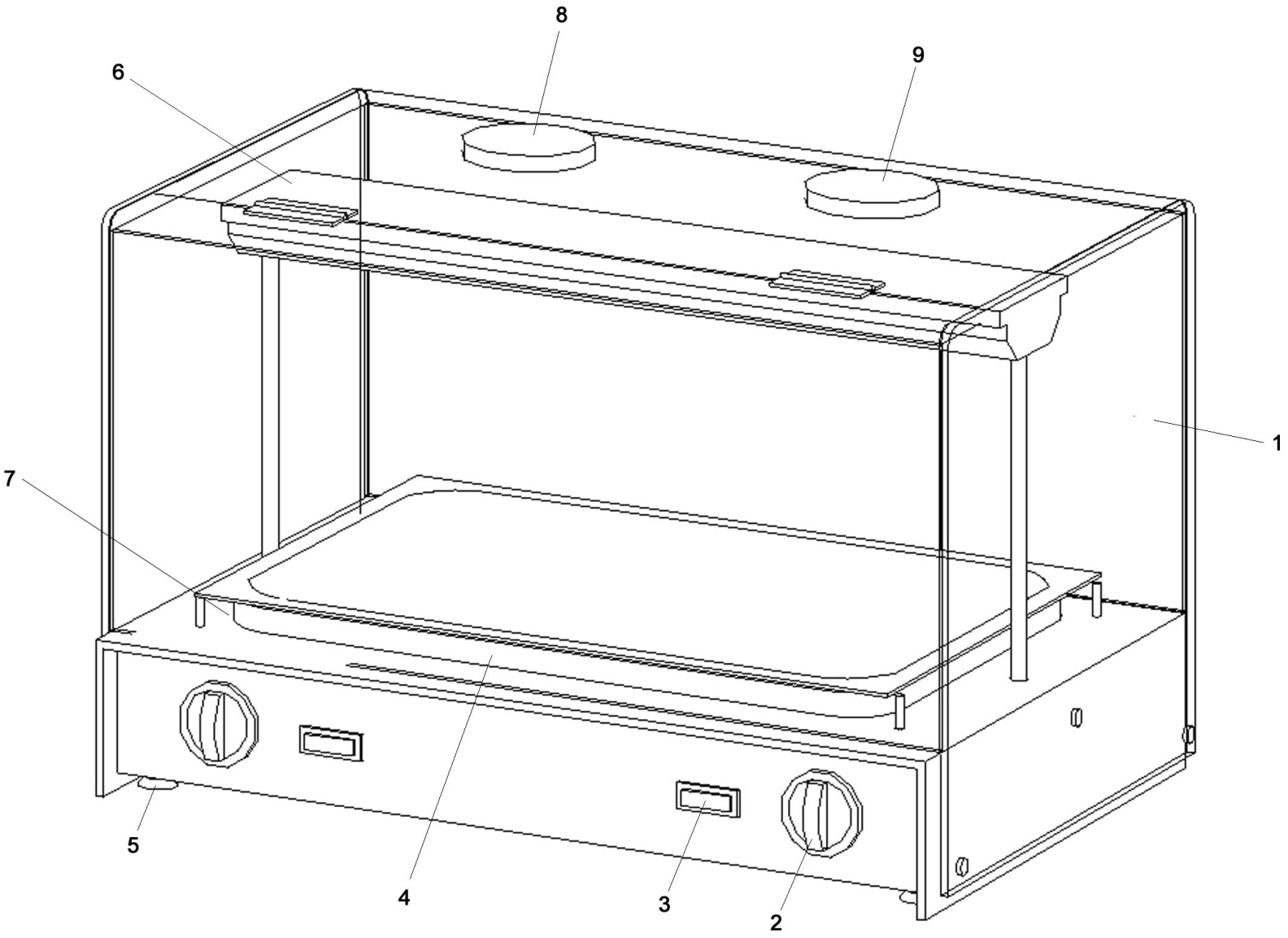

Bartscher	Heisse Theke Aufsatzvitrine 1/1 GN Artikel-Nr.: A203095	Explosionszeichnung 21.12.2015	Seite 1/2

Pos.	Artikelbeschreibung	Description of item	Artikel Nr./Item No.
1	Haube komplett	Hood complete	A03000012
2	Knebel, Regelknebel	Knob, regulation knob	A03600257
	Energieregler 13 A, 230 V	Energy regulator 13 A, 230 V	05057021010
3	Kontrolllampe	Indicator light	A003600152
4	GN Behälter, 1/1, T65	GN-container 1/1 GN, Depth 65 mm	A121065
5	Fuß	Base	064700300
6	Heizkörper, Rohrheizkörper oben bis Ende 2012 (Seriennummer angeben)	Heating element, pipe heat.element, top until the end 2012 (specify the serial number)	A03300038
	Heizkörper, Rohrheizkörper oben ab Ende 2012 (Seriennummer angeben)	Heating element, pipe heat.element, top from the end 2012 (specify the serial number)	E03300038A
7	Heizkörper unten (Seriennummer angeben)	Heating element, below (specify the serial number)	A03300039
8	Hygrometer/Feuchtigkeitsmesser	Hygrometer	A03000030
9	Thermometer	Thermometer	A03000031
o.Abb/n.pic	GN Behälter, 1/2, T65	GN container, 1/2, D65	A122065