ФК.07.700.042

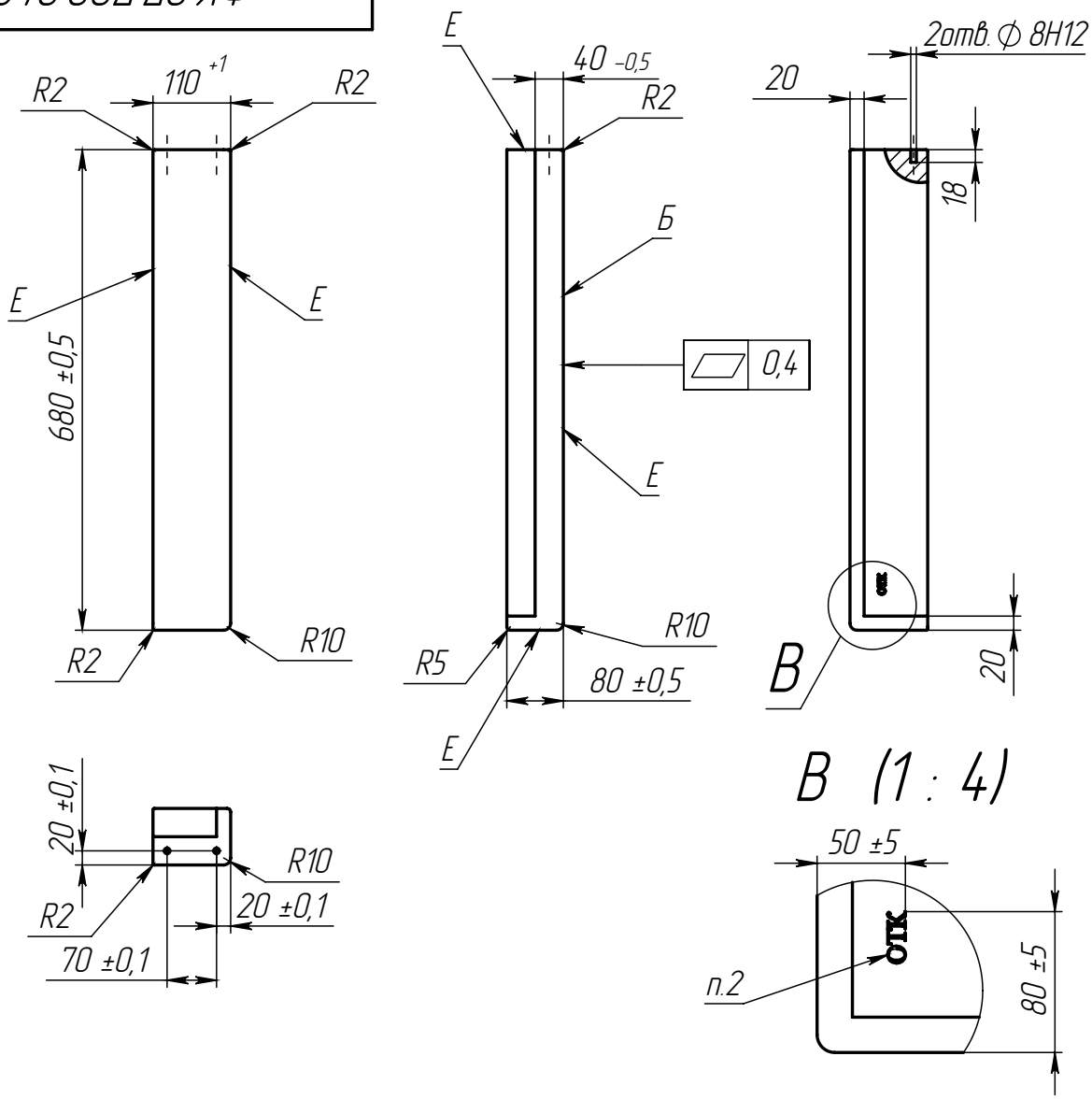

1. Столешница изготовлена из клееной древесины, влажность древесины не должна превышать более 12%.
2.Изделие клеймить. Высота шрифта клеймения Н=10мм. Шрифт - полужирный Arial. Номер в клейме указывает на производителя изделия.
3.Неуказанные предельные отклонения радиусов - -0,5мм, остальных размеров ±1мм.
4.Покрытие всех поверхностей - цветное масло OSMO, дополнительное покрытие лицевых поверхностей Е -масло с твердым воском OSMO TOPOIL бесцветное 3058, кроме отверстий под шканты. Цвет и шероховатость столешницы согласовать с заказчиком.
5.Цвет и шероховатость столешницы должны соответствовать образцу -эталону.
6.Обеспечить стыковку столешниц с помощью шкантов по поверхности Б с точностью 0.2мм.
7.На столешнице не допускаются вмятины, сколы и другие дефекты.

Изм.	Лист	№ докум.	Подп.	Дата	ФК.07.700.042		
Разраб.		Холопцева			Подлокотник для КС правого	Лит.	Масса: – / Масштаб: 1:10
Пров.		Петухов				Лист	Листов 1
Т. контр.		Гащенко					
Н. контр.					Дерево –бук	АТЕСИ	
Утв.							

Перв. примен. | Справ. № | Подп. и дата | Инв. № дубл. | Взам. инв. № | Подп. и дата | Инв. № подл.

Шифр: | Копировал | Формат А4

Файл: ФК.07.700.042 Подлокотник для КС правого