ПРЕСС АРАСН Д/ГАМБУРГЕРОВ АНР100

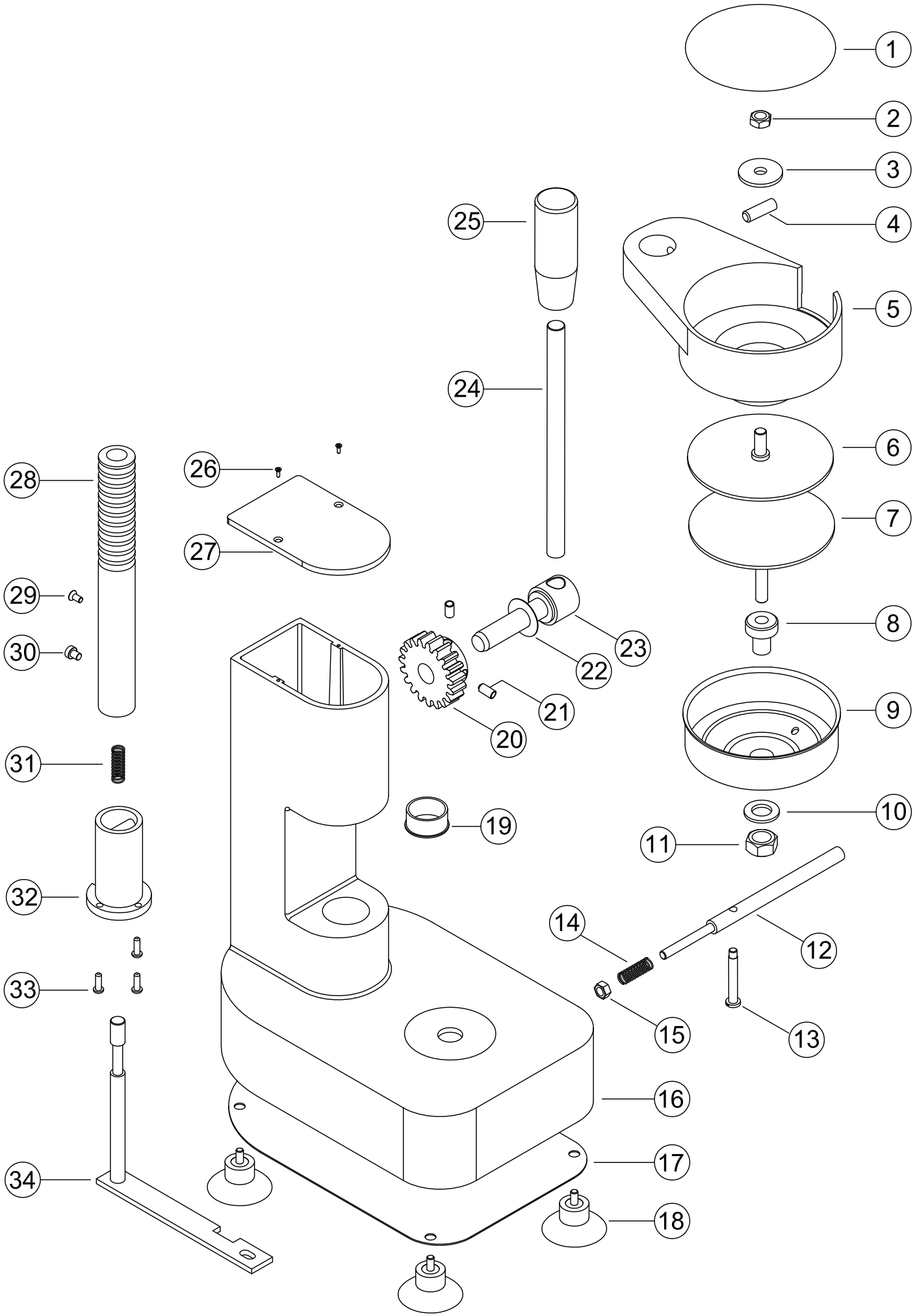

N.	Denominazione	Codice	Prezzo
1	DISCO CARTA ADESIVO D.100 mm	FHA104	0,52 €
2	DADO M8	FHA121	cad. 0,52 €
3	RANELLA 8x24x2,5 (n.2 pz.)	FHA122	cad. 0,52 €
4	VITE A BRUGOLA 8x20	FHA119	cad. 0,52 €
5	BACINELLA PORTACARTA D.100 mm	FHA103	20,00 €
6	DISCO SUPERIORE D.100 mm con VITE	FHA105	9,00 €
7	DISCO INFERIORE D.100 mm con PERNO	FHA106	9,00 €
8	PERNO FISSABACINELLA	FHA120	2,00 €
9	VASCHETTA ACCIAIO D.100 mm	FHA107	7,00 €
10	RANELLA 12x24x2,5 (n.2 pz.)	FHA123	cad. 0,52 €
11	DADO M12	FHA124	cad. 0,52 €
12	PULSANTE	FHA108	3,12 €
13	VITE x PULSANTE	FHA125	cad. 1,50 €
14	MOLLA 8x32	FHA118	cad. 0,52 €
15	DADO M6	FHA126	cad. 0,52 €
16	CARCASSA	FHA127	99,00 €
17	FONDO	FHA102	3,64 €
18	PIEDINO A VENTOSA (n.4 pz.)	FHA145	cad. 0,52 €
19	BOCCOLE OTTONE D.25	FHA117	2,08 €
20	INGRANAGGIO	FHA113	14,00 €
21	GRANO M6x12 (n.2 pz.)	FHA133	cad. 0,52 €
22	RANELLA ELASTICA 14x28	FHA134	0,52 €
23	PERNO LEVA	FHA116	6,00 €
24	LEVA	FHA115	3,00 €
25	VITE x COPERCHIO 3x4 (n.2 pz.)	FHA136	cad. 0,52 €
26	POMELLO LEVA	FHA135	2,50 €
27	COPERCHIO	FHA114	1,50 €
28	CREMAGLIERA	FHA112	28,00 €
29	GRANO M5	FHA137	cad. 0,52 €
30	VITE x CREMAGLIERA M5x6	FHA138	cad. 0,52 €
31	MOLLA 8x32	FHA118	cad. 0,52 €
32	BUSSOLA CAM TEFLON	FHA111	5,72 €
33	VITE x BUSSOLA CAM 3x12 (n.3 pz.)	FHA139	cad. 0,52 €
34	SQUADRA CREMAGLIERA	FHA110	9,50 €